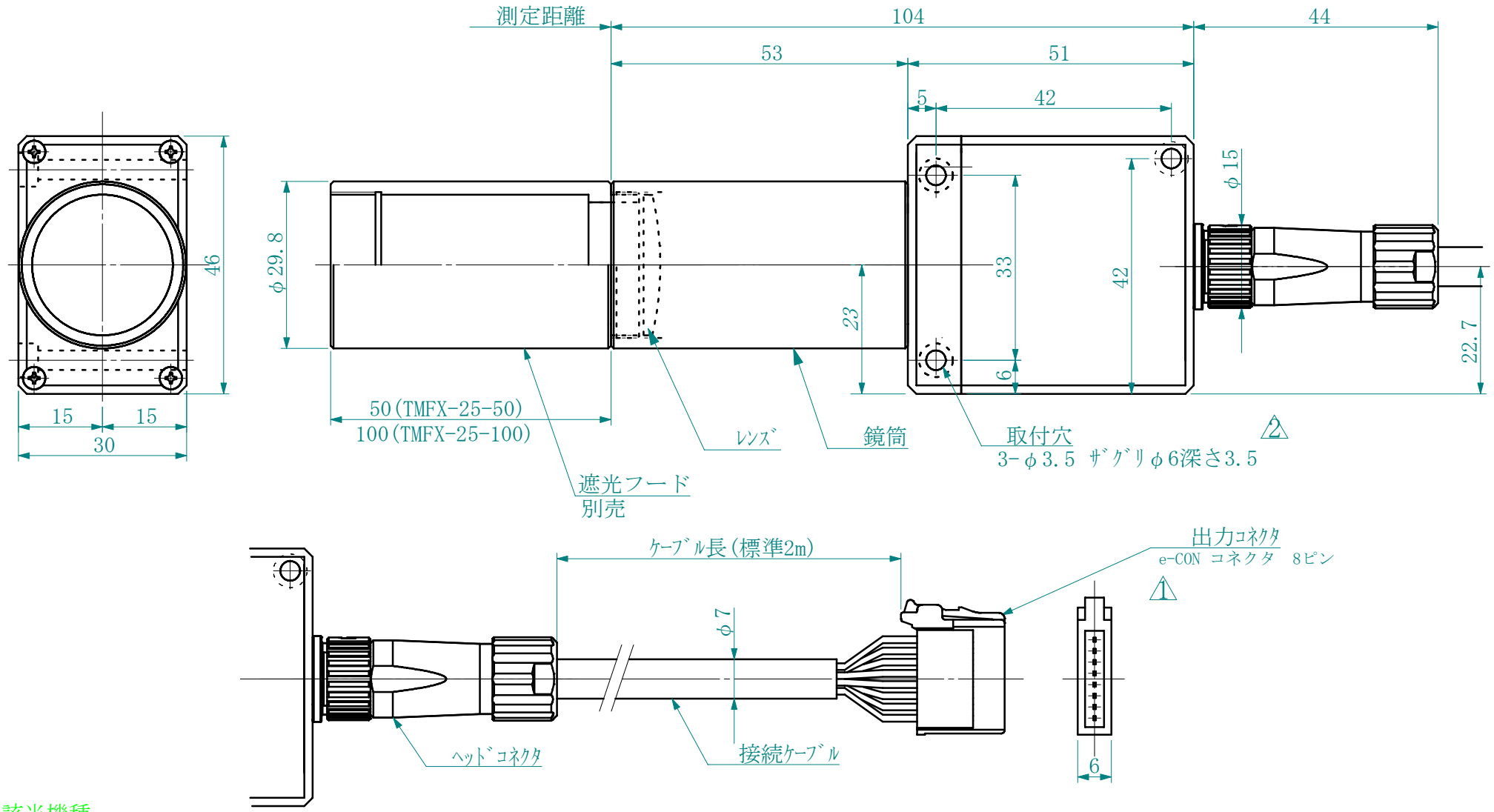

該当機種

TMHX-TME0050-0050H001
TMHX-TME0050-0100H002
TMHX-TME0050-0200H3.5

2 訂正 ザグリ深さ3→3.5 2023/10/3 保田

1 XN2A-1870（オムロン）表記削除 2021/7/7 保田

公差			尺度	1／1		図名	TMHX外形図 HX－D6
日付	2016/3/11		図法	三角法			
承認		設計	保田	製図	保田	図番	005－068－A007

ジャパンセンサー株式会社