外形・寸法
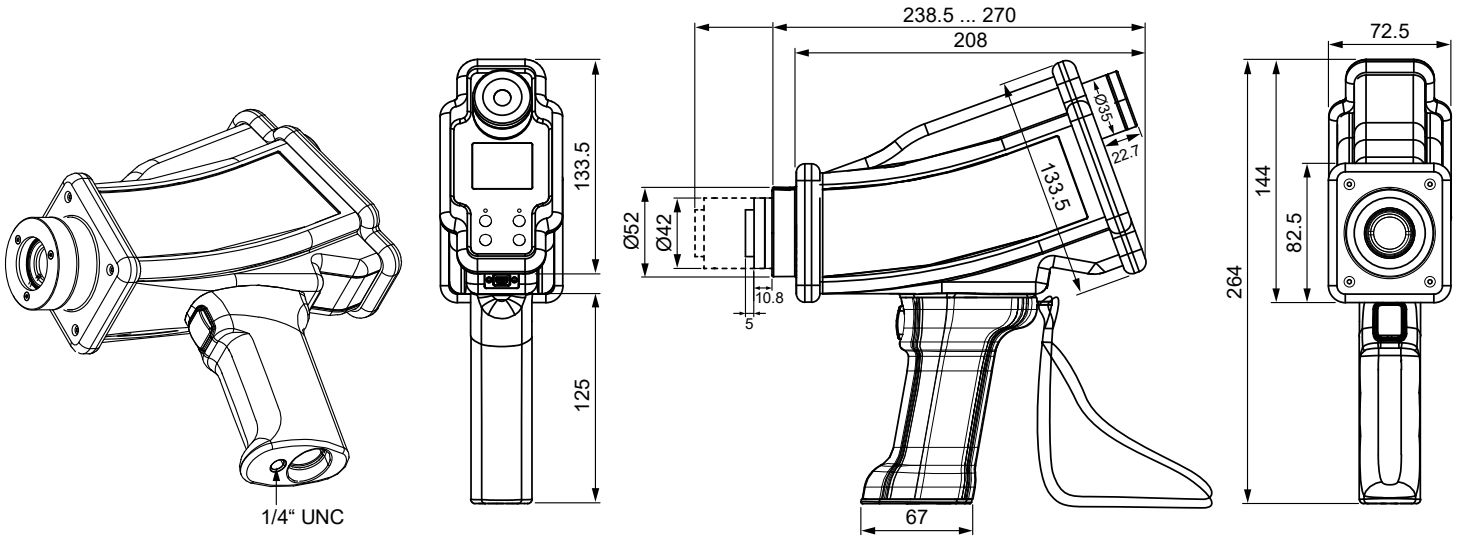
Dimensions in mm