t 1.6

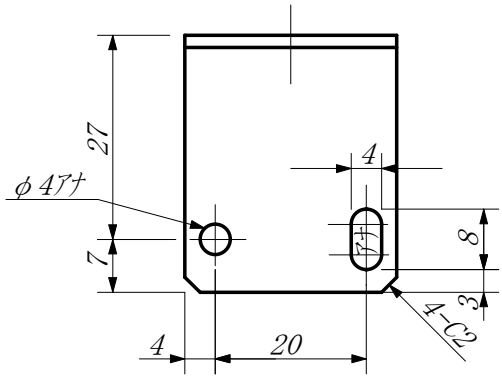

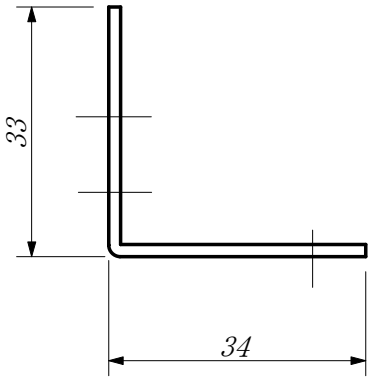

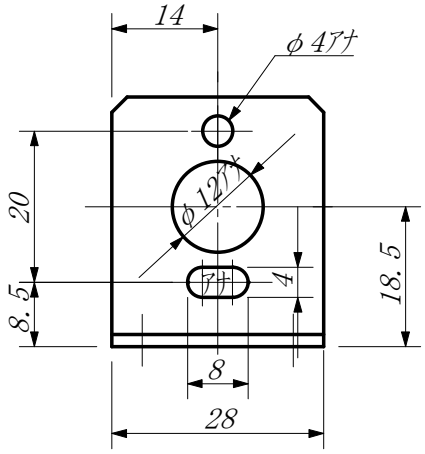

重量　；約20g(取付金具のみ)
　　約28g(ﾈｼﾞ)

公差		尺度	1／1	図名	φ６丸ヘッド用取付金具 ＦＴＸ９－３
日付	2006/12/14	図法	三角法		
承認		設計	須藤	製図 須藤	図番 ０１５－８７７－Ａ１２３
ジャパンセンサー株式会社					