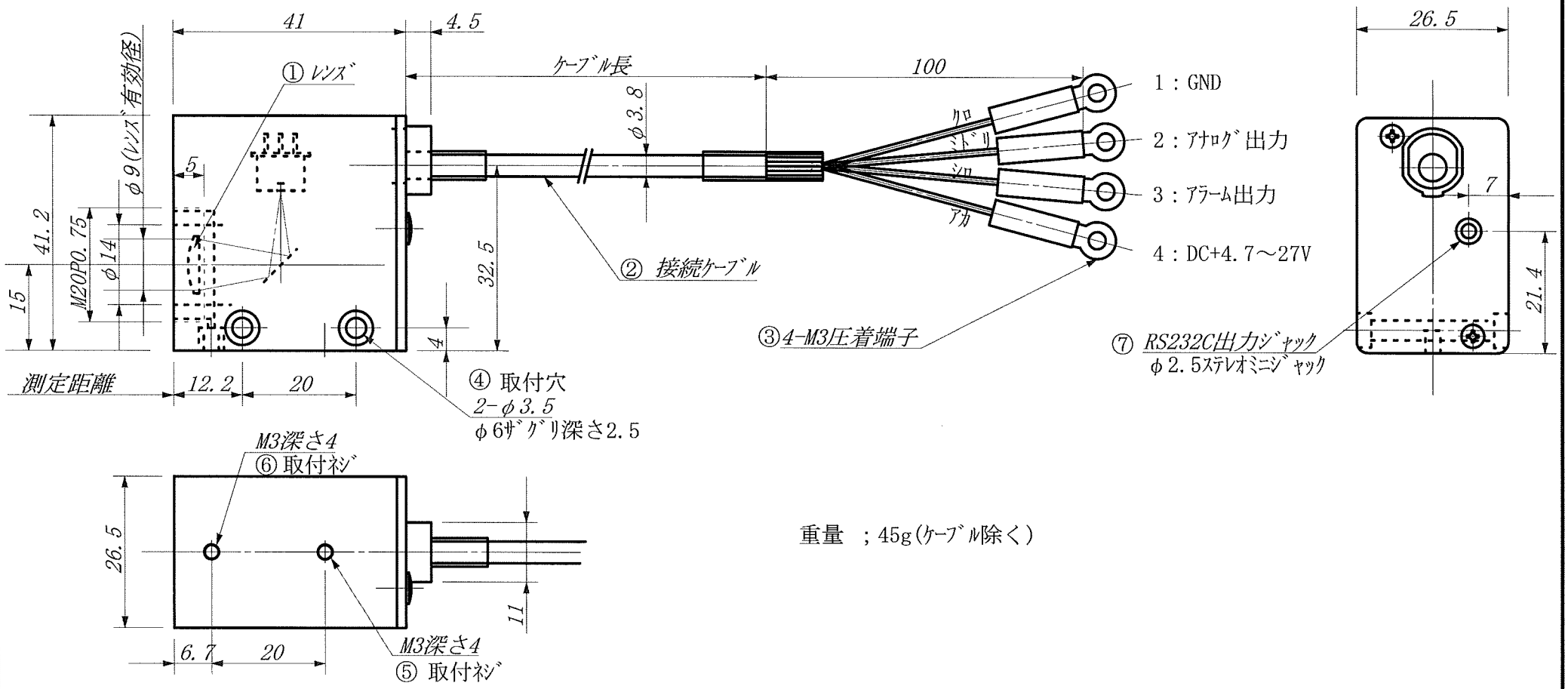

重量　；45g(ケーブル除く)

公差		尺度	1／1	図名	TMH91
日付	2009/03/27	図法	三角法		アナログ出力タイプ外形図
承認		設計	須藤	製図	保田	図番	005－056－A102

ジャパンセンサー株式会社