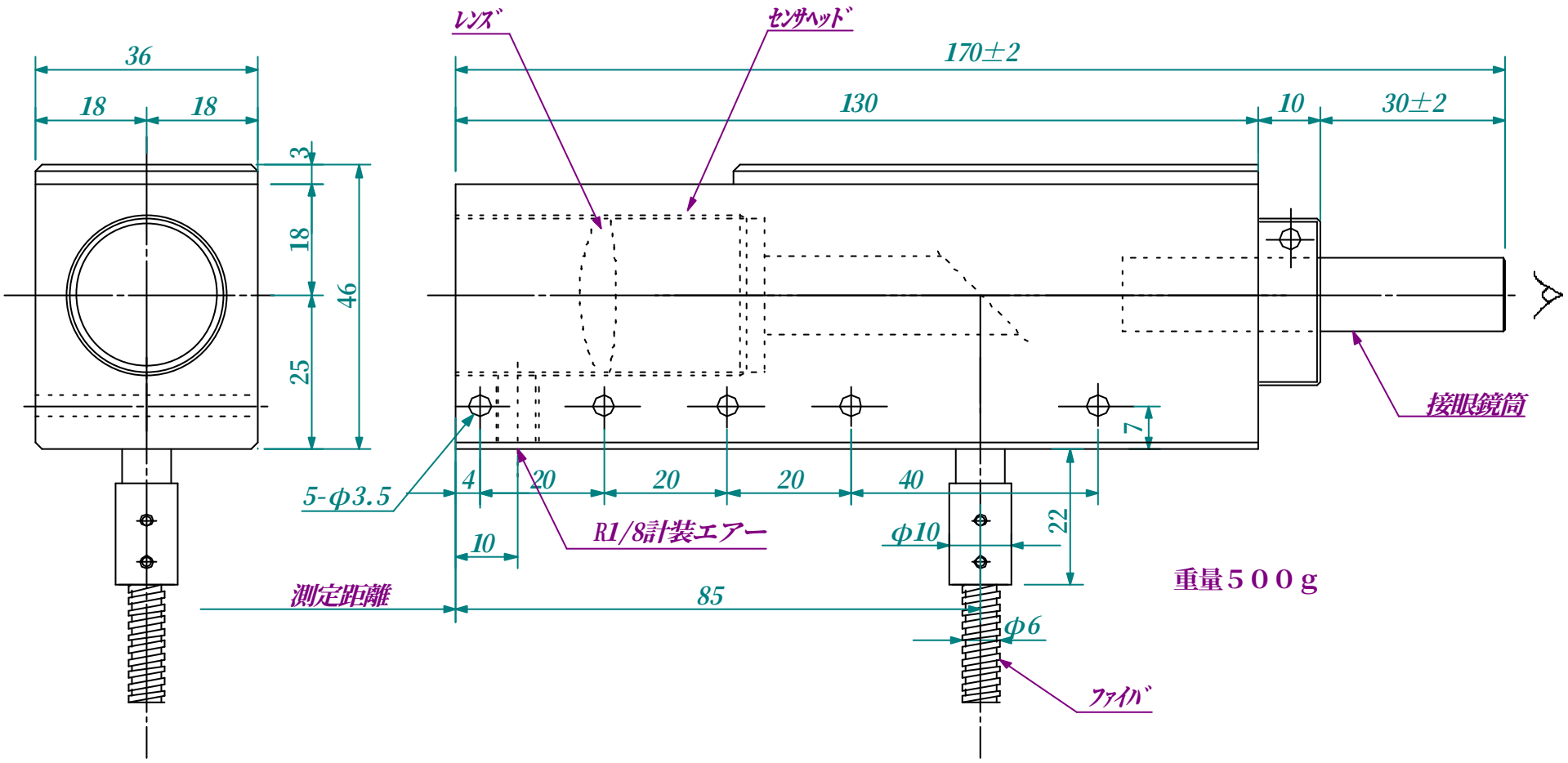

公差		尺度	1／1			図名	FTH9-□G φ25光学
日付	2006/9/4	図法	三角法				センサヘツド外形図
承認		設計	須藤	製図	須藤	図番	０１５－８７７－Ａ１０８

ジャパンセンサー株式会社