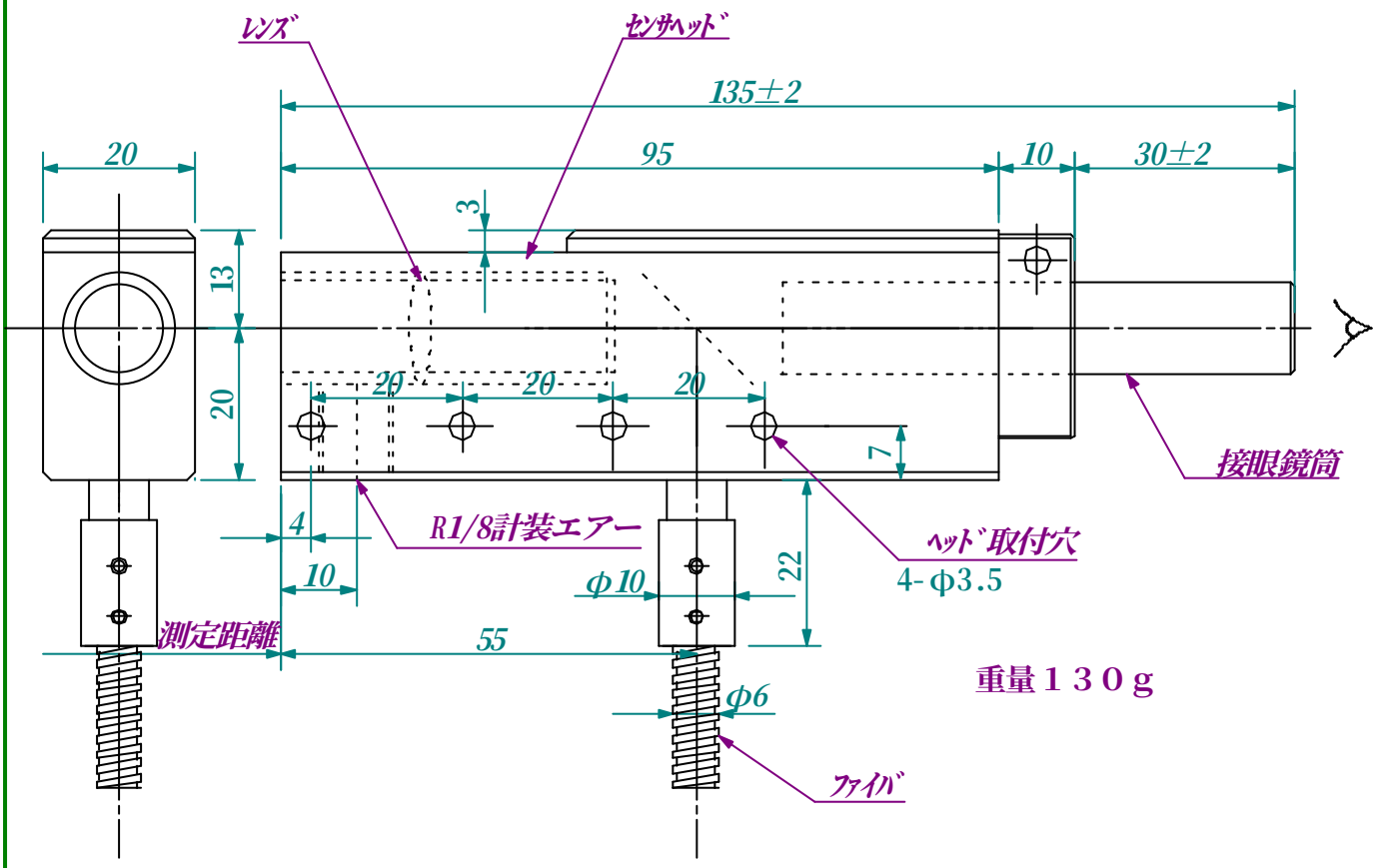

重量１３０ｇ

公差		尺度	１／１			図名	FTH9-□L φ15光学
日付	2006/09/04	図法	三角法				センサヘッド外形図
承認		設計	須藤	製図	須藤	図番	０１５－８７７－Ａ１０６
ジャパンセンサー株式会社							